Connaître les formules du périmètre du carré et du rectangle

6 * **Recopie et complète le tableau suivant.**

Carré	
Côté	Périmètre
7 cm	....
....	24 cm
....	64 cm
....	128 mm

7 * **Recopie et complète le tableau suivant.**

Rectangle			
Longueur	Largeur	1/2 P	Périmètre
7 cm	5 cm	....	....
....	8 cm	....	36 cm
32 mm	....	46 mm	
10 cm	8 cm	....	....

8 * **a. Trace sur ton cahier un rectangle de longueur 5 cm et de largeur 3 cm.**
b. Calcule son périmètre.

9 ** **Trace un carré dont le périmètre est 16 cm.**

10 ** **Trace tous les rectangles dont le périmètre est 16 cm.**

Calculer le périmètre d'une figure

11 * **Calcule le périmètre de cette figure, composée d'un carré et de deux triangles équilatéraux.**

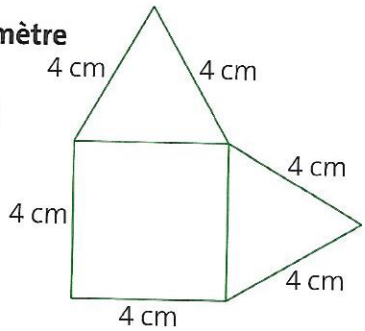

12 ** **Calcule le périmètre de cette figure, composée d'un rectangle et d'un carré.**

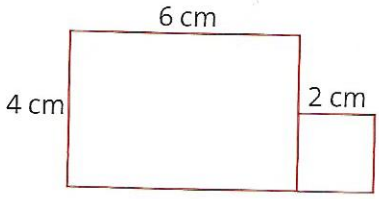

PROBLÈMES

13 * Pour débuter leur entraînement, les joueurs de l'équipe de handball s'échauffent en faisant 2 tours du terrain.

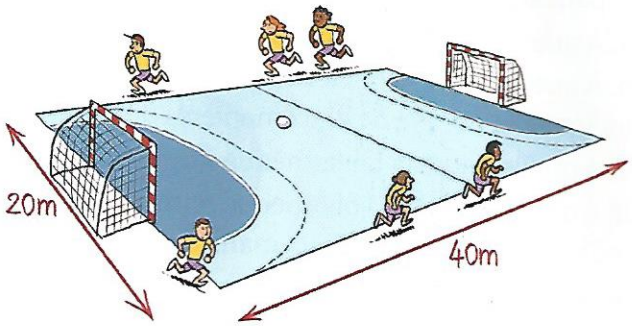

Sur quelle distance courent-ils ?

14 ** Une brodeuse achète de la dentelle pour entourer ses napperons. Ses napperons sont 3 rectangles de longueur 25 cm et de largeur 18 cm et 6 carrés de 22 cm de côté.
Quelle longueur de dentelle lui faut-il ?

15 ** Trouve la longueur et la largeur d'un rectangle dont le périmètre est 30 cm. Attention : la longueur doit être égale au double de la largeur !

16 ** Pour sécuriser une piscine de 8 m sur 4 m, la famille Sorin dispose une clôture à 2 m du bord de la piscine. Elle prévoit un espace de 1 m pour la porte.
Quelle est la longueur de la clôture ?

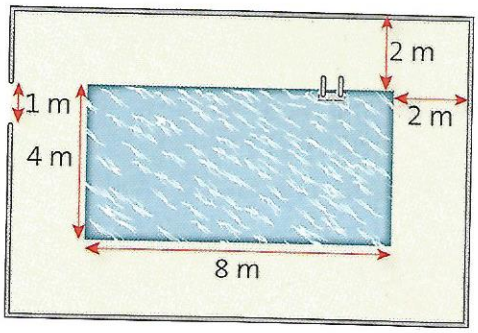

À toi de jouer

Calcule la longueur de ruban nécessaire pour ficeler ce paquet.
Pour faire le nœud, il faut 30 cm.