Connaître les propriétés des parallélogrammes

2 * **Parmi ces quadrilatères, lesquels sont des parallélogrammes ? des rectangles ?**

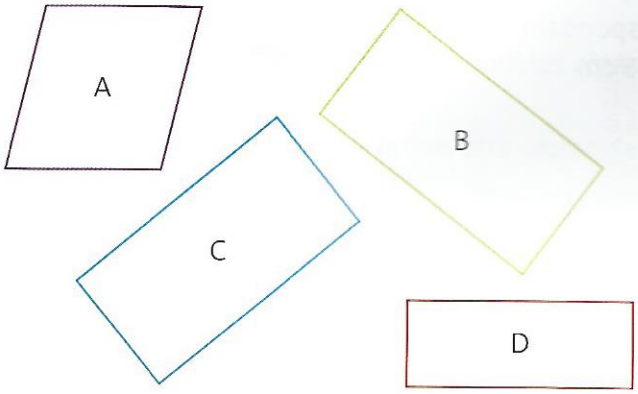

3 ** **Parmi ces quadrilatères, lesquels sont des losanges ? des carrés ?**

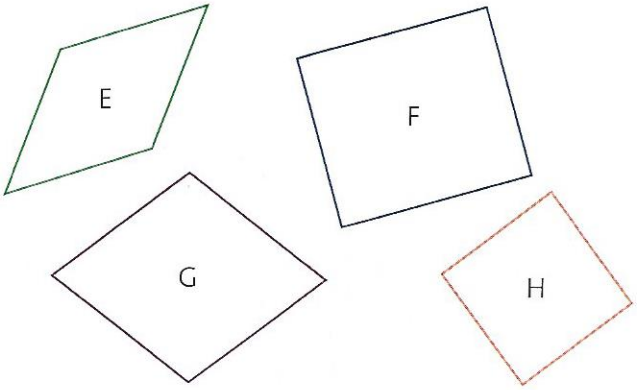

Tracer des parallélogrammes

4 * **Sur ton cahier, construis ces figures en utilisant une règle et une équerre.**

a. Un rectangle dont les côtés mesurent 6 cm et 3 cm.

b. Un carré dont les côtés mesurent 4 cm.

c. Un parallélogramme dont les côtés mesurent 5 cm et 3 cm.

5 ** **Suis les différentes étapes de construction.**

a. Trace deux droites perpendiculaires (xy) et (st) qui se coupent en O.

b. Sur la droite (xy), place deux points A et B tels que OA = OB = 4 cm.

c. Sur la droite (st), place deux points C et D tels que OC = OD = 6 cm.

d. Joins les points ACBD.

e. Quelle figure as-tu obtenue ?

6 ** **Trace ces figures à l'aide d'une règle et d'une équerre.**

a. Un carré dont les diagonales mesurent 6 cm.

b. Un rectangle dont les diagonales mesurent 8 cm.

c. Un losange dont les diagonales mesurent 4 cm et 2 cm.

7 ** **Construis ces quadrilatères en tenant compte des mesures indiquées.**

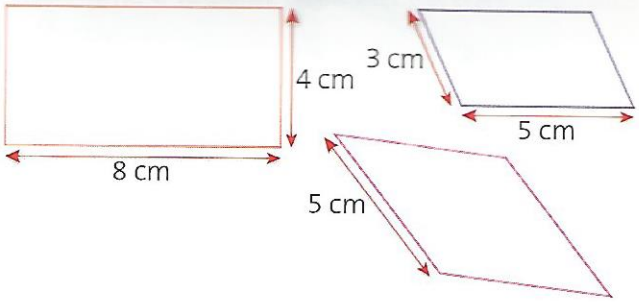

a. Sur chaque figure, marque le milieu de chaque côté. Joins les milieux des côtés opposés.

b. Donne le nom des nouveaux quadrilatères obtenus. Justifie tes réponses.

89 ** **Reproduis cette figure sur ton cahier et complète-la pour obtenir un carré.**

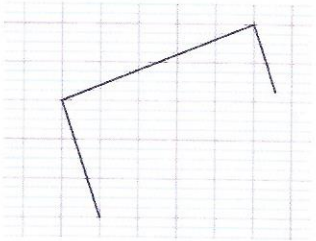

À toi de jouer
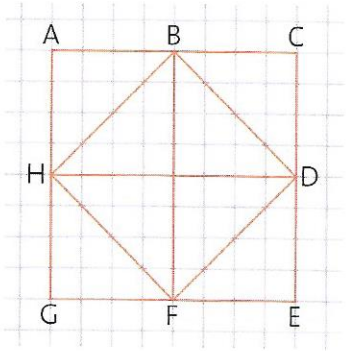
Observe cette figure. Retrouve tous les carrés et tous les rectangles. Nomme-les.